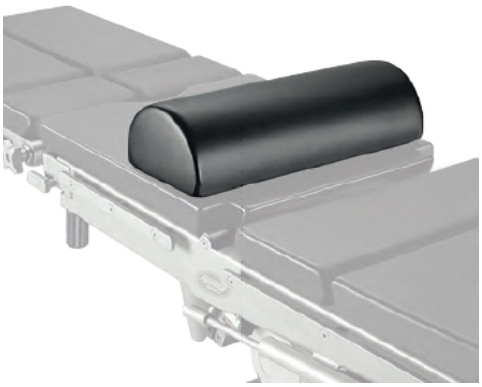

Halbrolle FAWS-66.0

Regulärer Preis:

97,00 €

Preise exkl. MwSt. inkl. Versandkosten

Sofort verfügbar, Lieferzeit: 5-10 Werktage

Produktinformationen "Halbrolle FAWS-66.0"

Halbrolle für die Bein- und Fußlagerung auf dem OP-Tisch

Polyurethan integralgeschäumt, röntgendurchlässig.
Maße:

H 120 mm x T 180 mm x B 500mm.
Gut zu reinigen und desinfizieren

Hersteller :	THM Medizintechnik
Produktnummer:	FAWS-66.0
Veröffentlicht:	2026-11-24
Zahlung :	Kaufen Sie auf Rechnung