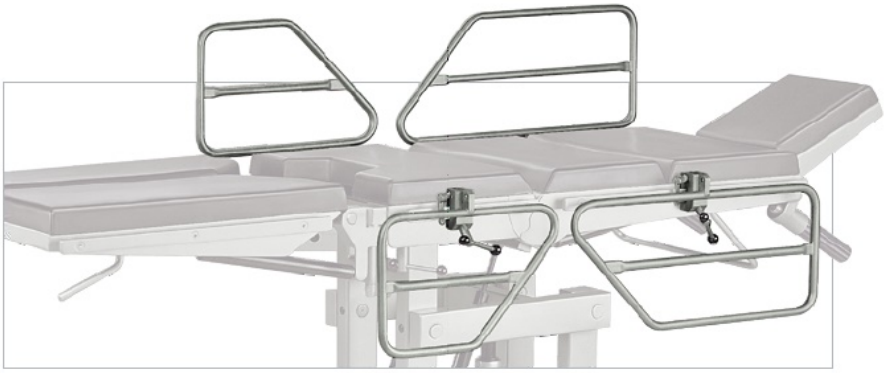

Seitengiter klappbar 4-teiligFAWS-32.5

Regulärer Preis:

1.560,00 €

Preise exkl. MwSt. inkl. Versandkosten

Versandfertig in 5 Tagen, Lieferzeit 5-10 Werktage

Produktinformationen "Seitengiter klappbar 4-teiligFAWS-32.5"

Seitengitter oder Bettgitter 4- teilig zur Befestigung an Normschienen

oder an einer Liege wenn Normschienen vorhanden sind.
Der Patient wird gut gesichert auch wenn die Rückenlehne
aufgestellt wird.
Cromnickelstahl

Hersteller :	THM Medizintechnik
Produktnummer:	FAWS-32.5
Veröffentlicht:	2026-11-25
Zahlung :	Kaufen Sie auf Rechnung